FREI FÖRDERTECHNIK

ETS SYSTEM

KETTEN-FÖRDERER

Edelstahl und Aluminium

easy ...CONVEYORS

www.easy-conveyors.com

KETTEN-FÖRDERER

Easy Conveyors ist ein Hersteller von Fördersystemen. Unser Lieferprogramm umfasst Komponenten für Gurt-, Gliederketten-, Ketten- und Rollenbahnförderer.

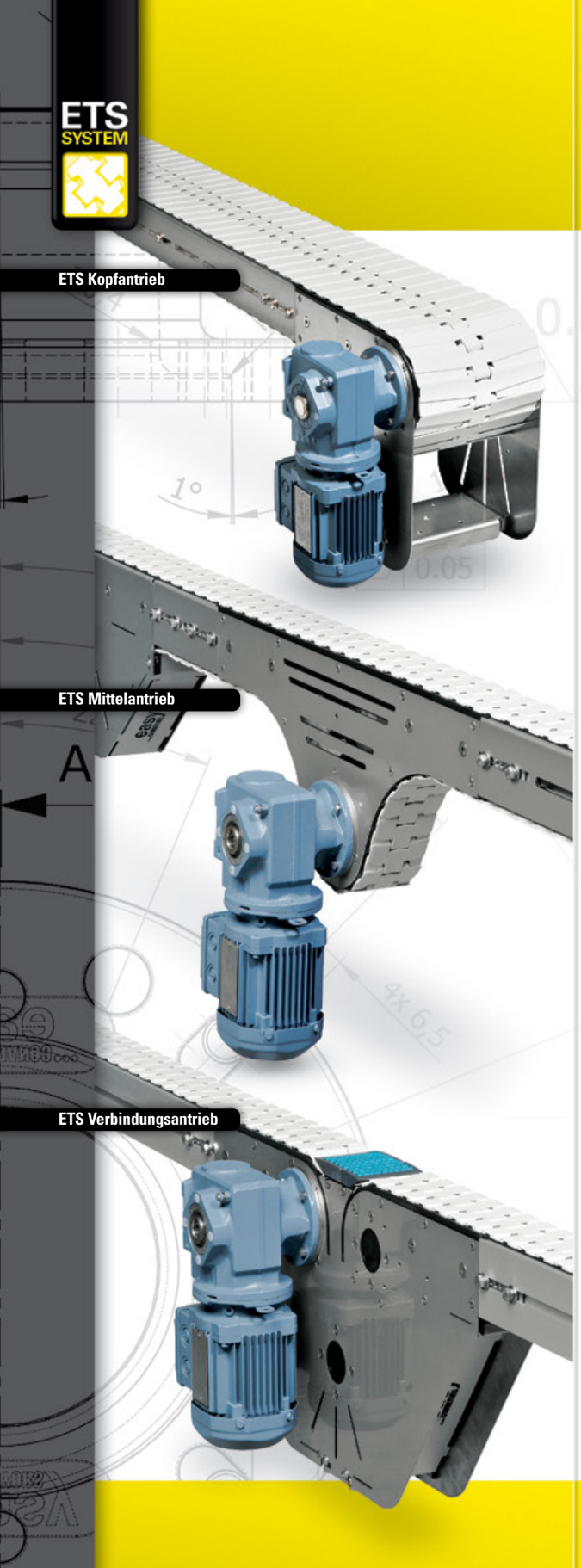

Das Konzept von Easy Conveyors basiert auf jahrelanger Erfahrung, Entwicklung und einem kontinuierlichen Verbesserungsprozess im Bereich Transportsysteme. Auf der Basis dieses Wissens haben wir neue Produkte entwickelt, die unseren Kunden weltweit entscheidende Vorteile im Wettbewerb ermöglichen.

Alle Produktlinien basieren auf einem Baukastenprinzip. Durch die Kompatibilität der Baugruppen können in verschiedenen Transportsystem-Typen die gleichen Bauteile verwendet werden. Dadurch können wir höchste Qualität und Flexibilität zu günstigen Konditionen bieten.

Die Fördersysteme sind auf der Basis von Aluminium- oder Edelstahlprofilen erhältlich. Durch die präzise passenden Multiflex-Kunststoffglieder ist es möglich, dass das Fördersystem senkrecht, horizontal und vertikal laufen kann. Durch diese flexiblen Einsatzmöglichkeiten ist auch ein extrem platzsparender und ergonomischer Einsatz möglich. Die Ketten sind mit einer Produktbreite von bis zu 400 mm konfigurierbar. Das System besteht aus mehreren modularen Komponenten, die mit einfachen Werkzeugen zu montieren und zu warten sind.

Aluminium-System
Diese Förderer basieren auf Aluminiumprofilen und Kunststoffgliederketten und ermöglichen horizontale und vertikale Kurven. Die Standardbreiten sind 80, 140 und 200 mm.

Aluminium-System *Edelstahl-System*

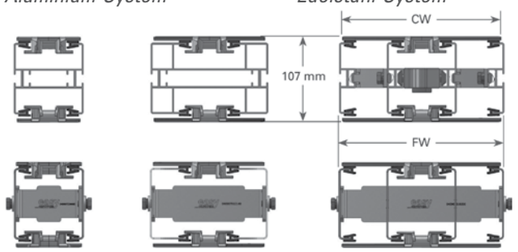

Kettenförderer werden auf Kundenwunsch mit Stützen und seitlicher Führung gebaut.

Edelstahl-System
Das Edelstahl-Fördersystem ist für alle Anwendungen mit hohen hygienischen Anforderungen geeignet (Nahrungsmittelindustrie, pharmazeutische Industrie). Bei der Entwicklung wurde großer Wert auf einfache Reinigungsmöglichkeiten und Korrosionsbeständigkeit gelegt.

Dieses System lässt sich einfach mit speziellen Ketten ausstatten und mit dem Aluminium-System kombinieren.

Referenzprodukte:
Verpackte Kekse, Kaffee, Nahrungsmittel, Brot, Kunststoffflaschen, Papierrollen, Produkte in Plastiktaschen, elektrische Motoren, Fertigungsteile aus Metall ...

*) European Hygiene Engineering and Design Group, an EU machine directive for safe and hygienic machinery.

Technische Daten ETS Serien	80	140	200
Kettenstärke / statisches Limit	6000 N	6000 N	6000 N
Rahmenbreite	87,5 mm	147,5 mm	207,5 mm
Kettenbreite	80 mm	140 mm	200 mm
Produktbreite	20 - 200 mm	70 - 300 mm	100 - 400 mm
Maximale Fördersystemlänge*	30 m	30 m	30 m

* abhängig von der Ausführungsart

Die Vorteile für Sie sind einfach:
Sie profitieren von intelligenten Produkten zu wettbewerbsfähigen Preisen.

Die verschiedenen Fördersysteme sind so konstruiert, dass sie einfach zu fertigen und montieren sind. Dadurch sparen Sie Kosten bei der Montage durch unsere Händler oder bei der Selbstmontage.

Durch das geschulte Händlernetzwerk haben Sie immer einen kompetenten Ansprechpartner in Ihrer Nähe. Wenn Sie mehr über unsere Produkte und Preise wissen möchten, können Sie sich auf unserer Homepage oder bei Ihrem Händler umfassend informieren.

Easy Conveyors bietet die Fördersysteme als Dateidownload in mehreren Dateiformaten (AutoCad, solid works, Pro-engineer ...) auf der Homepage an. So können Sie das gewünschte Fördersystem bequem in Ihre Zeichnung integrieren.

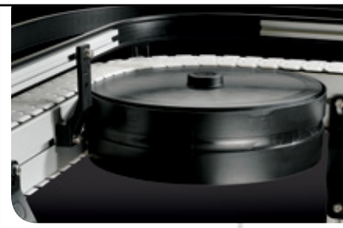

FREI FÖRDERTECHNIK easy ...CONVEYORS

ETS SYSTEM

easy ...CONVEYORS

FREI FÖRDERTECHNIK

Frei Fördertechnik AG
Schwarzbachstrasse 26 | CH-3113 Rubigen

Telefon: +41 31 720 56 56 | Telefax: +41 31 720 56 55
E-Mail: info@ffag.ch | **www.ffag.ch**

KONFIGURIEREN SIE IHR EIGENES FÖRDERSYSTEM ONLINE:

www.easy-conveyors.com

Wählen Sie www.easy-conveyors.com

Wählen Sie in der linken Symbolleiste der Homepage ENGINEERING ONLINE an. In einem separaten Fenster öffnet sich das Online-Konstruktionsprogramm. Gehen Sie auf die Flagge Ihres Landes, um die Sprache auszuwählen.

STEP 1 Wählen Sie in der Produktübersicht den Fördersystemtyp

STEP 2 Wählen Sie die Bauform.

STEP 3 Geben Sie die benötigten Parameter ein.

STEP 4 Geben Sie die benötigten Parameter ein.

STEP 5 Geben Sie die benötigten Parameter ein.

STEP 6 Wählen Sie am Ende rechts unten an, ob Sie eine CAD-Datei oder ein Datenblatt erstellen möchten. Nach einigen Sekunden steht die gewünschte Datei im linken Block zum Download bereit.
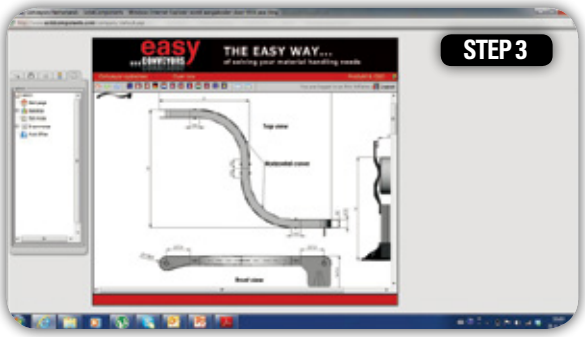
STEP 7 Durch einen Klick auf die Datei können Sie sich Ihr konfiguriertes Fördersystem anzeigen lassen, speichern oder drucken.